FAMIGLIA

NUOVA PROTAGONISTA 70

MODELLO

NPI78G8

SEZIONE

PENTOLE DIRETTE INDIRETTE

CODICE

CR0598970

DESCRIZIONE

PENTOLA GAS RISCALDAMENTO INDIRETTO 80 LT.

CARATTERISTICHE GENERALI

Pentola a gas riscaldamento indiretto realizzata in acciaio inox AISI 304. Piano in 15/10 inox AISI 304. Fondo recipiente in acciaio inox AISI 316L lucidato, pareti in inox AISI 304. Capacità della vasca 80 Lt. Carico acqua fredda o calda tramite elettrovalvole attivate da selettore, erogatore fisso sul piano. Scarico con rubinetto di sicurezza da 1"1/2 con impugnatura in materiale atermico. Coperchio con apertura a 90°, bilanciato, con maniglia a presa frontale e laterale. Riscaldamento indiretto mediante vapore a bassa pressione generato dall'acqua contenuta nell'intercapedine del recipiente: la conduzione è assistita da manometro, valvola di sicurezza e valvola di compensazione. Sistema di controllo con spia di segnalazione in caso di esaurimento acqua nell'intercapedine, il riscaldamento riprende dopo il ripristino del normale livello. Riscaldamento indiretto con bruciatori in inox AISI 304 esterni all'intercapedine. Valvola gas di sicurezza sul pannello frontale con accenditore elettrico. Pannelli isolanti di grosso spessore per l'isolamento termico del recipiente. Temperatura controllata da regolatore di energia. Lampade spia per verificare il corretto funzionamento dell'apparecchiatura. Diametro del recipiente 500 mm. Modello dotato di termostato di sicurezza con pulsante di ripristino accessibile all'utente. Piedini regolabili in altezza in acciaio inox.



DATI TECNICI

Dimensioni		Dim. interne forno mm.:	
Larghezza mm.:	800	Capacità forno:	
Profondità mm.:	730	Potenza forno kW.:	
Altezza mm.:	870	Nr. zone di cottura:	1 x 17 kW
Peso kg.:	97.00	Dim. piastra cott. mm.:	
Volume m³:	0.80	Dim. zone cottura mm.:	
Alimentazione el..:	VAC230 50Hz	Nr. vasche:	1
Potenza Gas kW.:	17.00	Dim. vasche:	496x473
Potenza El. kW.:	0.30	Capacità vasca lt.:	80

01/05/2015

COMPANY WITH MANAGEMENT SYSTEM CERTIFIED BY DNV GL = ISO 9001 = = ISO 14001 =

FAMIGLIA

NUOVA PROTAGONISTA 70

MODELLO

NPI78G8

SEZIONE

PENTOLE DIRETTE INDIRETTE

CODICE

CR0598970

DESCRIZIONE

PENTOLA GAS RISCALDAMENTO INDIRETTO 80 LT.

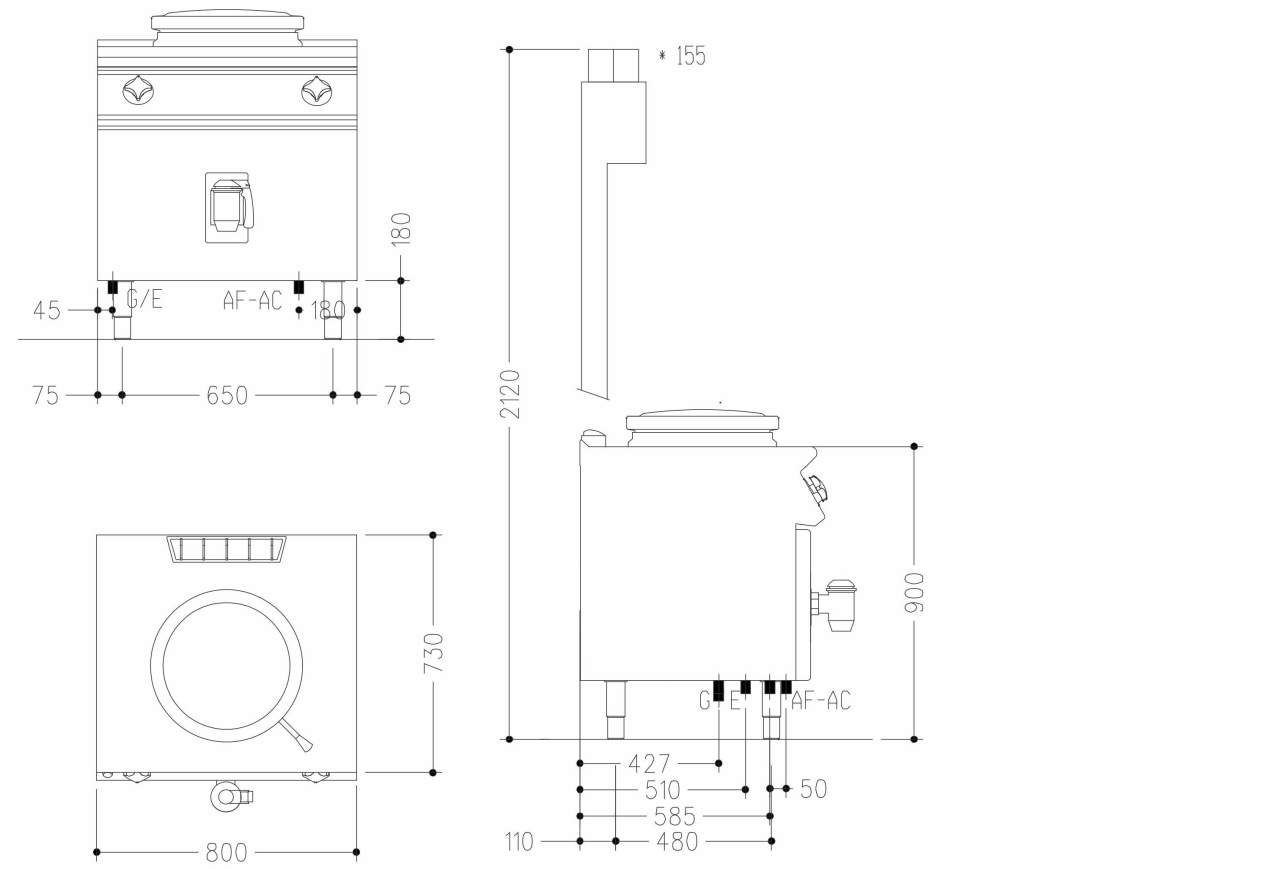

LEGENDA

(E) Arrivo elettrico 1: Arrivo cavo el.H=a pavimento(+100mm.).-Scorta cavo 1500mm

(E) Arrivo elettrico 2:

(G) Arrivo gas: Ø1/2"- H=200mm

(AD) Arrivo acqua addolcita:

(AF) Arrivo acqua fredda: Ø1/2"- H=200mm

(AC) Arrivo acqua calda: Ø1/2"- H=200mm

(S) Uscita scarico:

(FR) In e out freon:

(V) Vapore: